880−65301A

室内面格子（固定タイプ）　取付説明書

セイキ販売

●このたびは、「室内面格子（固定タイプ）」をご採用いただきましてありがとうございます。
●商品の施工には、この取付説明書をお読みになり、正しく美しく仕上げてください。

⚠施工上の注意

防犯性能を損なう恐れがありますので、厳守してください。

・本製品は木造躯体用です。ALC・RCなどには取付けないでください。
・ネジ止め箇所は指定のネジを指示通り確実に締めつけてください。
・柱のない場所には取付ないでください。
　事前に建築図面などで納まりを確認してください。
・柱へのねじ込み深さは30mm確保してください。

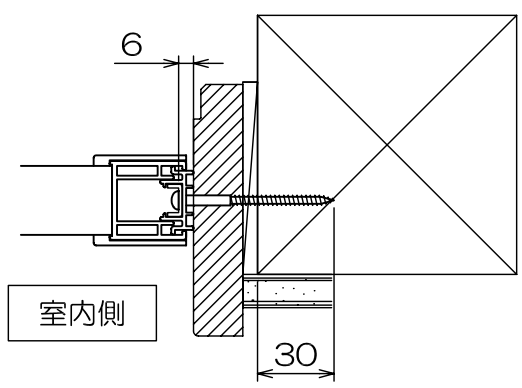

■部品の確認（梱包内の部品点数をお確かめください）

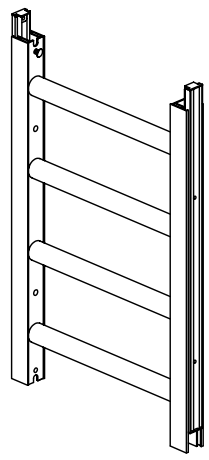
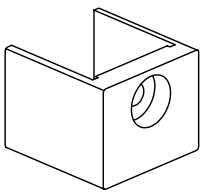

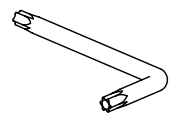

名称		①面格子本体	②コーナーキャップ	③ホールキャップ	④ナベタッピン φ４×２５	⑤ナベ小ネジ M6×30（防犯用）	⑥丸木ネジ φ４．１×６３	⑦専用工具
数量	３～５本格子	1	4	4	4	2	4	オプション別売
	６～７本格子	1	4	6	4	2	6	
	８～１１本格子	1	4	8	4	2	8	

■取付位置の確認

◆内外方向の位置出し

①面格子本体を取付場所に当てがい⑥丸木ネジφ４．１×６３が柱に掛かる位置に墨出ししてください。

注意

サッシのハンドルなど、操作部品や可動部品がある場合は操作できることを確認してください。

面格子が斜めにならないように、左右の墨出し位置は同じにしてください。

◆縦方向の位置出し

①面格子本体を下部木額縁に載せた位置が標準取付位置です。

注意

サッシのハンドルなど、操作部品や可動部品がある場合は操作できることを確認してください。

取付位置は15mm以上、上に上げないでください。

銀ラベルが外観右上です。

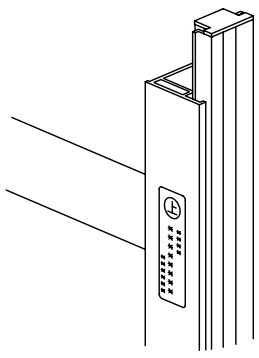

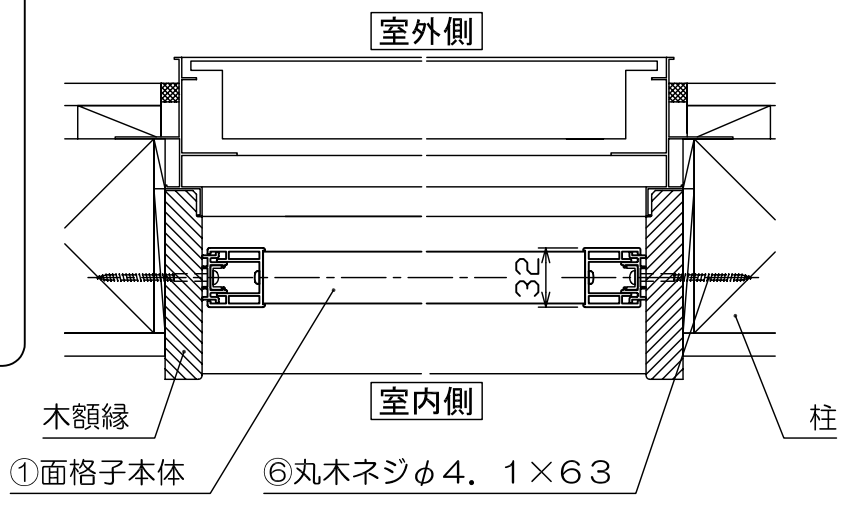

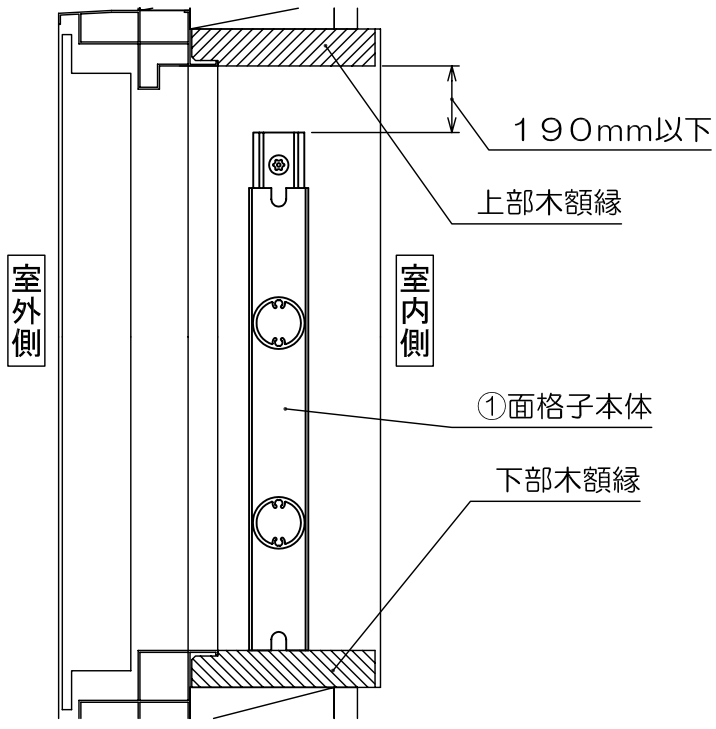

■取付手順

（１）本体上端部は④ナベタッピンネジφ４×２５で額縁に固定し、
本体中間部分は⑥丸木ネジφ４．１×６３で額縁に固定する。
中間部分の加工穴は③ホールキャップでふさぎます。

注意

⑥丸木ネジφ４．１×63を止める位置にはφ３．５のドリルで下穴をあけてください。

必ず指定のネジを確実に締めつけてください。

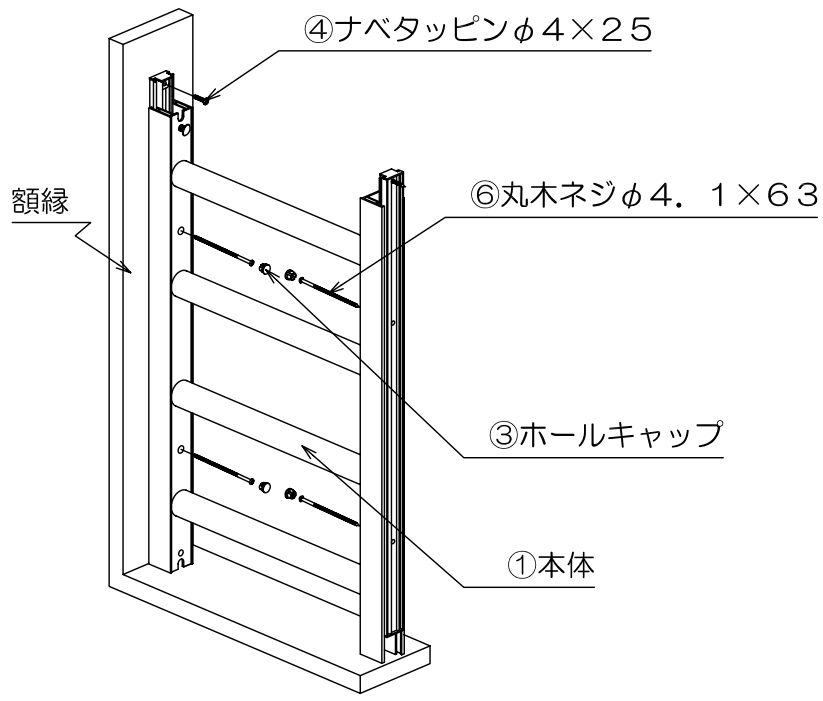

（２）⑤ナベ小ネジM６×３０（防犯用）を⑦専用工具（別売）で外し、
①本体の格子部分を上に持ち上げます。
②コーナーキャップをセットし⑤ナベ小ネジM６×３０（防犯用）を⑦専用工具（別売）で締め付けます。

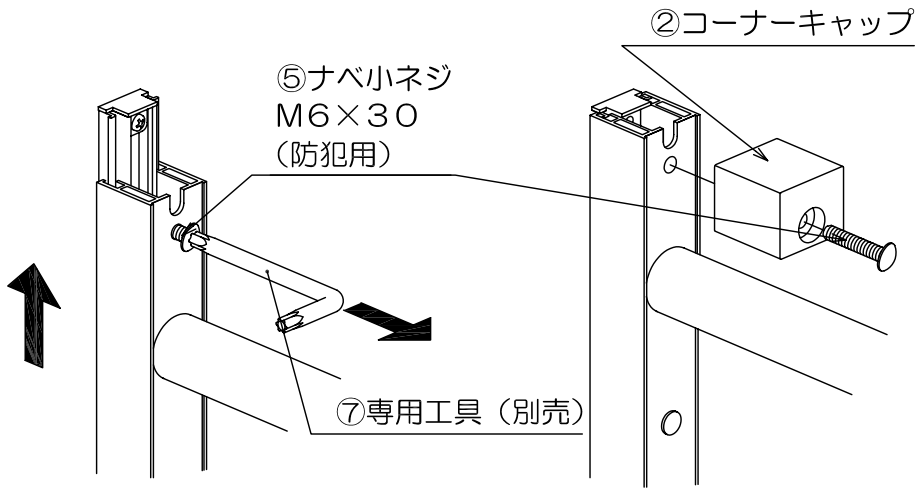

（３）本体下端を④ナベタッピンφ４×２５で額縁に固定します。
②コーナーキャップをセットし⑤ナベ小ネジM６×３０（防犯用）を⑦専用工具（別売）で締め付けます。

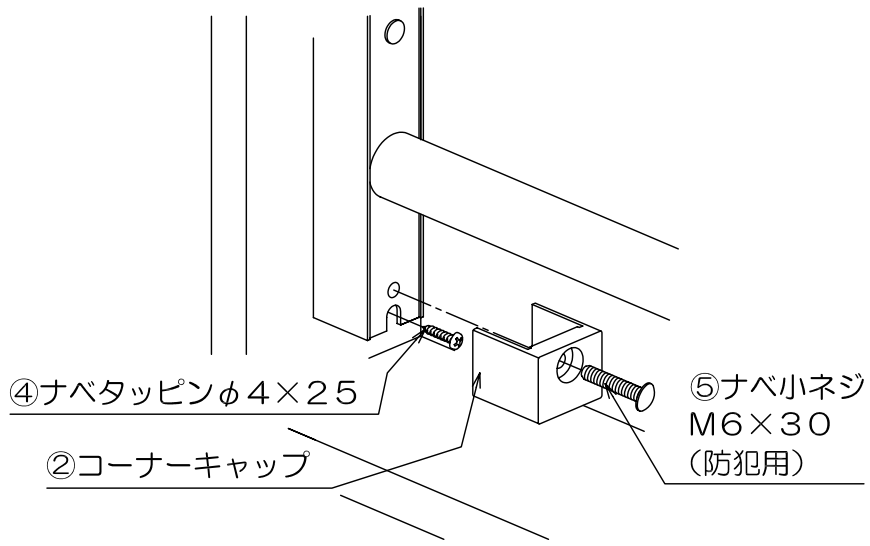

（４）①面格子本体の縦枠は２重構造になっており、伸縮します。
下図のチリ寸法が左右均等になるように⑤ナベ小ネジM６×３０（防犯用）で調整してください。

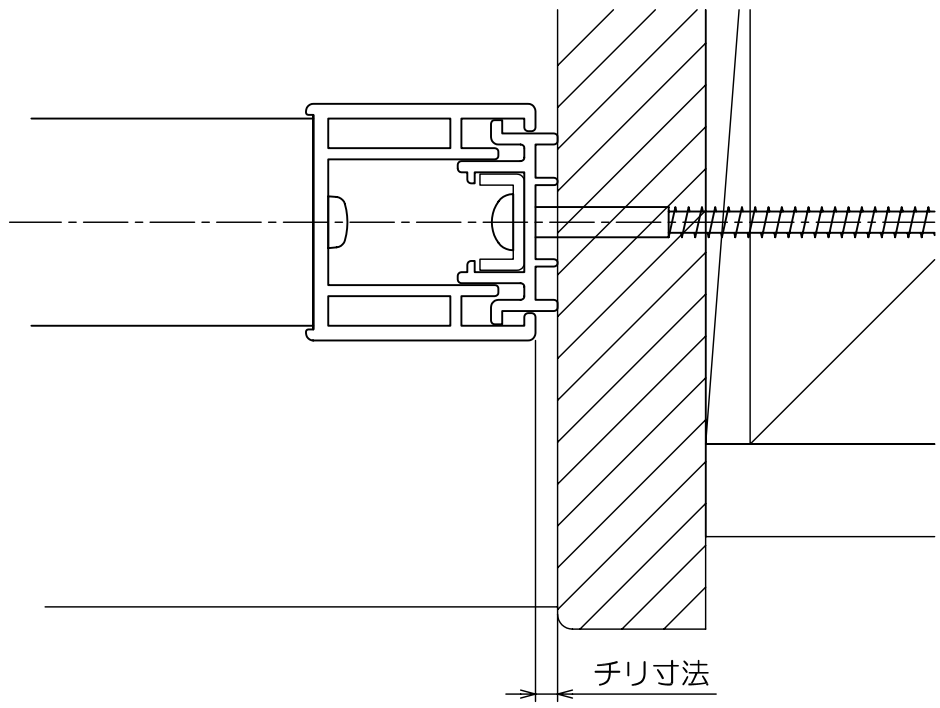
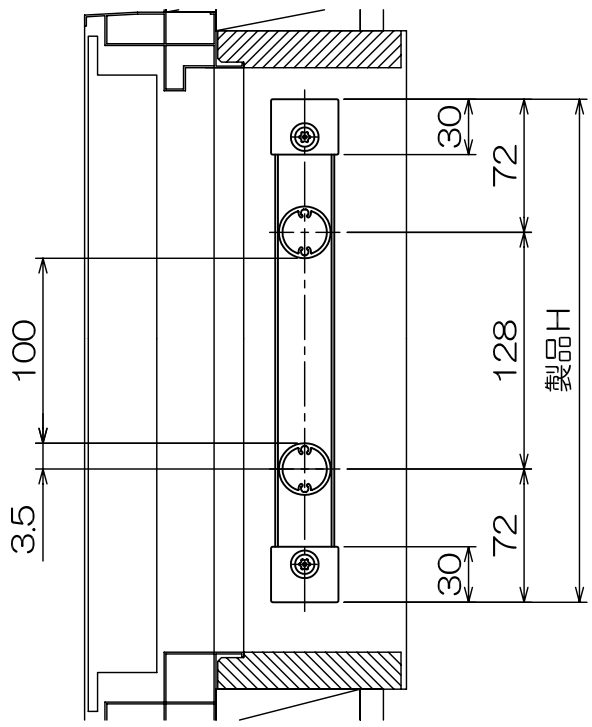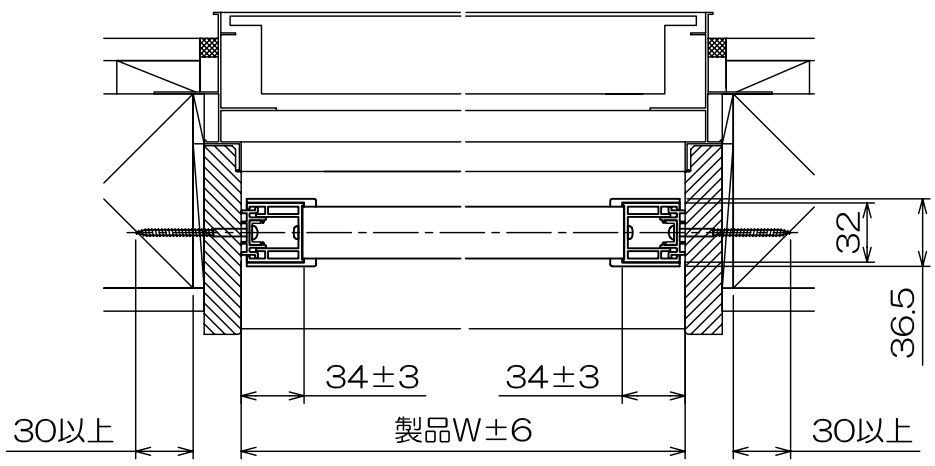
■参考納まり図