ハニカム・サーモスクリーン® ライト

HONEYCOMB THERMO SCREEN LIGHT

PX30S-1903

スタンダードタイプ

取付け・取扱い説明書

安全のために必ずお守り下さい。

警告	表示を無視し誤った取扱いをすると、使用者等が死亡または重傷を負う可能性があることを示しています。	指示	指示に基づき必ず行なっていただく「強制」の行為を示しています。
注意	表示を無視し誤った取扱いをすると、使用者等が負傷する危険や物的損害の発生が予想されることを示しています。	ポイント	「作業上」「操作上」の勘所を示しています。
禁止	「禁止」を示しています。		

お取付け前に、この説明書を必ず最後までお読み下さい。また本説明書はいつでも読める場所に大切に保管してください。

取扱い上のご注意

禁止
- ●スクリーンには、たばこの火などの火気は絶対に近づけないでください。
- ●スクリーンに寄りかかったり、無理にスクリーンやコードを引っ張ったりしないでください。スクリーンの外れや落下、転落事故などにつながり、ケガをしたり、周辺の家財に損害を与えたりすることがあります。

指示
- ●無理な開閉や乱暴な取扱いをすると、スクリーンを破損するばかりではなく思わぬケガの原因となります。開閉操作はゆっくり行なってください。

警告
- ●開閉操作を行なう際は、急な脱落などによりケガをしないように注意してください。
- ●操作コードが首や体に巻きつくなどして、思わぬ事故を招く恐れがあります。特に、お子様やペットなどにご注意ください。事故の発生を未然に防ぐために、付属の操作コード巻き止めフックをお子様やペットなどの届かない位置にセットし、スクリーンの開閉を行わないときは必ず操作コードを巻き付けてください。

製品各部の名称と付属品の確認

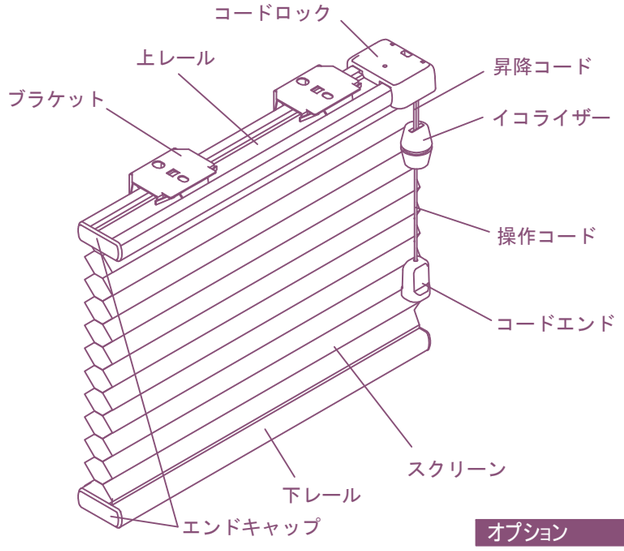

ブラケット（２～４個）

操作コード
巻き止めフック（１個）

ブラケット仮止め用両面テープ
（ブラケットと同数）

ブラケット取付ネジ
（ブラケット数×２本）

操作コード巻き止め
フック取付ネジ（１本）

※スクリーンは出荷時、閉じた状態のくせがついているため、スクリーンを降ろした際に開ききらない場合があります。その場合は、下レールを持ってスクリーンをのばしてください。スクリーンはご使用されるうちに適切な状態となります。

オプション

●延長取付け用ブラケット（１セット／２個）
カーテンレール等の障害物を避ける場合に使用します。
窓枠から室内側に最大７０ミリ張り出して取付けることができます。
ブラケットと同数必要となります。

●サイド取付け用ブラケット（１セット／２個）
通常の天井・正面付けが不可能な場合に使用します。
製品の両端部で取付ける場合の専用ブラケットです。

●スペーサー（１セット／２個）
配線コードをよける時など、ブラケットを少しうかせて（１０ミリ）取付ける場合に使用します。

基本操作方法

スクリーンの開閉は、下記の方法で操作コード・昇降コードを引いて行ないます。

①ロックの解除　：操作コードをスクリーンの内側に向けて引きます。
②スクリーンのロック：操作コードをスクリーンの外側に向けて引きます。
③昇降操作　：操作コードをスクリーンの内側に傾けた状態（ロックが解除された状態）で上下に操作します。

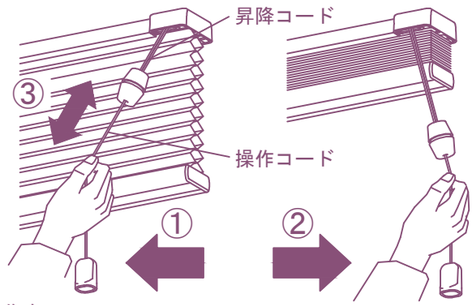

指示
- ●操作中はロックをしっかり掛けるまで操作コードから手を離さないでください。

ポイント
- ●操作コードがスクリーンの真下や外側に向いた状態で昇降操作をすると、コードや部品の消耗が早く進み故障につながります。

指示
- ●操作コード巻き止めフックは、操作コードによるお子様やペットなどの事故を防ぐためのものです。
スクリーンの開閉操作を行なわない時は、必ず操作コードを操作コード巻き止めフックに巻き付けてください。

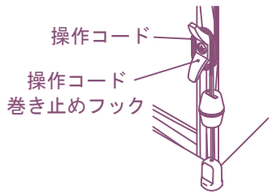

お手入れ方法

スクリーンはポリエステルの不織布です。
スクリーンについたほこりはハタキ等で定期的に払っていただくことをお勧めします。

禁止
- ●破損やキズの原因になりますので、たわし、金属ブラシ等で、スクリーン部分・アルミ部分をこすらないでください。
- ●変色・変質の原因となりますので、お手入れの際には漂白剤、シンナー、ベンジン、アルコール、磨き粉、酸性・アルカリ性洗剤などは使用しないでください。

商品保証と修理について

この商品は厳密なる品質管理および検査を経て、お届けしたものです。
正常な使用状態で万一故障した場合には、下記保証期間について無償にて修理いたします。

■保証期間　商品購入後　１年

■次のような場合には、保証期間内であっても有償修理となります。
●使用上の操作誤り、取付け上の誤り、不当な修理・改造による故障・損傷など
●特殊環境および使用状態が悪い場合での故障・損傷など
●火災・地震・風水害・雷などの天災地変による故障・損傷など
●本製品以外の起因による故障・損傷など

■修理をご依頼になる場合
お買い求めの販売店（施工店）にご連絡ください。

お買い上げメモ

購入年月日	販売店(施工店)	商品名・品番
年　月　日	TEL：	

SEIKI

■製品に関するお問い合わせ先
セイキ総業株式会社　〒３５９-００２１　埼玉県所沢市東所沢５-１０-３
ＴＥＬ：０４-２９５１-７２２１　ＦＡＸ：０４-２９５１-７２２０　ＵＲＬ：http://www.seiki.gr.jp/

取付け手順 ⚠注意

1．ブラケットの取付け

（ガイドレール仕様・遮光レール仕様の場合は「ガイドレール取付け説明書」又は「遮光レール取付け説明書」を先にご覧ください。）

※ 取付けの前に、下の「ブラケット取付け位置」と「参考納まり図」をご覧頂き、取付け方法（正面付けまたは天井付け）と取付け位置を確認してください。

① 付属の仮固定用両面テープをブラケットの取付け面に貼り付けます。

② 両面テープのハクリ紙を剥がして、ブラケットを正しい位置に仮固定します。
ブラケットの数が３個以上の場合は、各ブラケットの間隔が均等になるように、両端のブラケットの間に配置してください。
正面付けの場合は上下に、天井付けの場合は前後にそれぞれのブラケットの位置がずれないようにしてください。

③ 付属のブラケット取付ネジを使用して、ブラケットを取付けます。

ポイント

●本製品付属の取付ネジは、木部取付け用です。アルミにはテクスビス、石膏ボードにはアンカーボルト、コンクリートにはコンクリートビス等、取付け面の材質に合わせた取付け具をご用意いただく必要があります。

●木部取付けの際は、キリ等で取付け面に前もって浅めの穴をあけていただくと、取付け時の木部の割れを防ぐことができます。

■ブラケット取付け位置

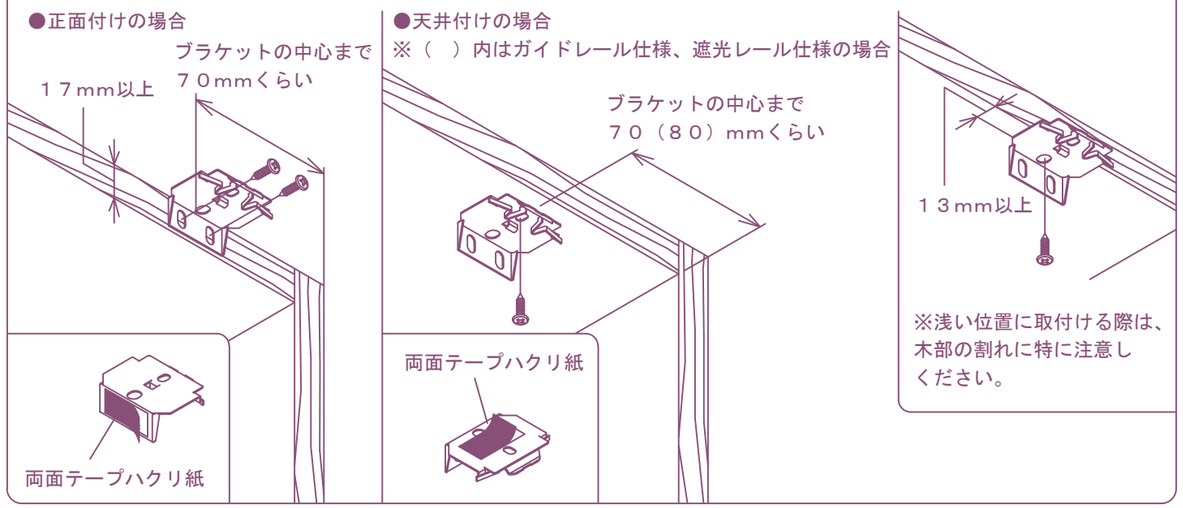

■参考納まり図（縦断面）

単位：mm

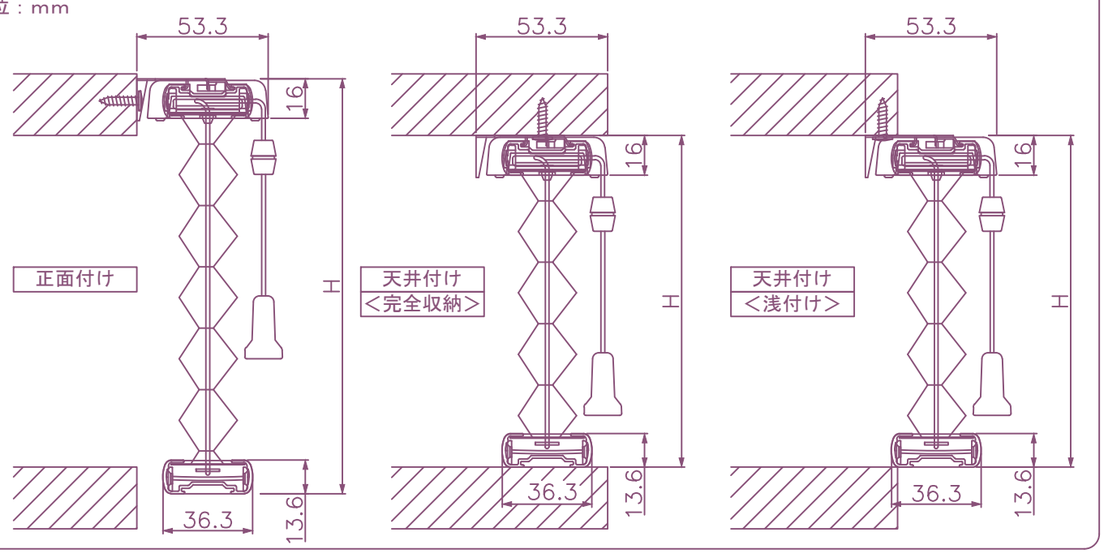

2．スクリーン本体の取付け

⚠注意

●スクリーン本体をブラケットに正しく取付けないまま、スクリーン本体から手を離さないでください。

●正しく取付いた状態は、右下の図で確認してください。

●取付け、取外しの際は本体をしっかりと支え、急な脱落にご注意ください。

※取付けの前に本体に巻かれている昇降コードをほどいてください。

①上レールの手前側の溝にブラケットの手前のツメを差し込みます。

②そのままスクリーン本体を奥へ押した後、スクリーン本体を上へ押し当てて上レール奥側の溝にブラケットの奥のツメを差し込みます。

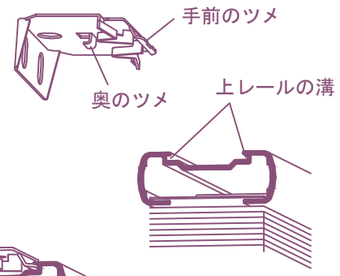

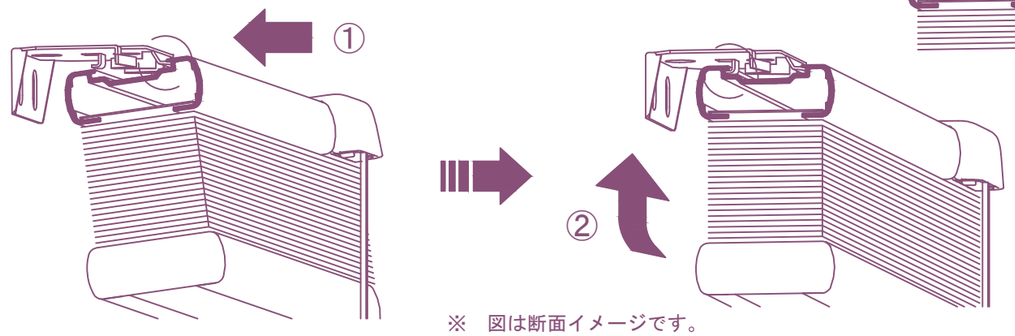

※　図は断面イメージです。

3．操作コード巻き止めフックの取付け

操作コード巻き止めフックは、操作コードによるお子様やペットなどの事故を防ぐためのものです。
お子様やペットの届く可能性のある所は避け、かつ安全な高さに専用のネジで取付けてください。
また、スクリーンの開閉操作を行なわない時は、必ず操作コードをフックに巻き付けてください。

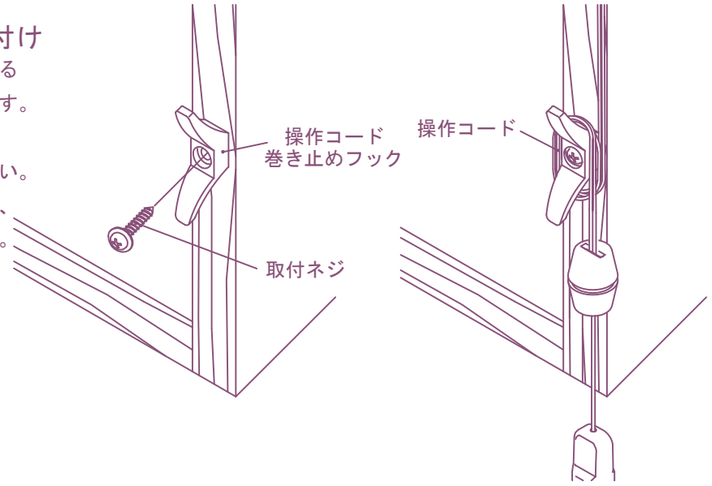

●スクリーン本体の取外し方法

① スクリーン本体を奥へ押しながら上レールの奥側の溝に掛かっているツメを外します。

② スクリーン本体を手前に引いて、上レールの手前の溝からブラケットの手前のツメを外します。

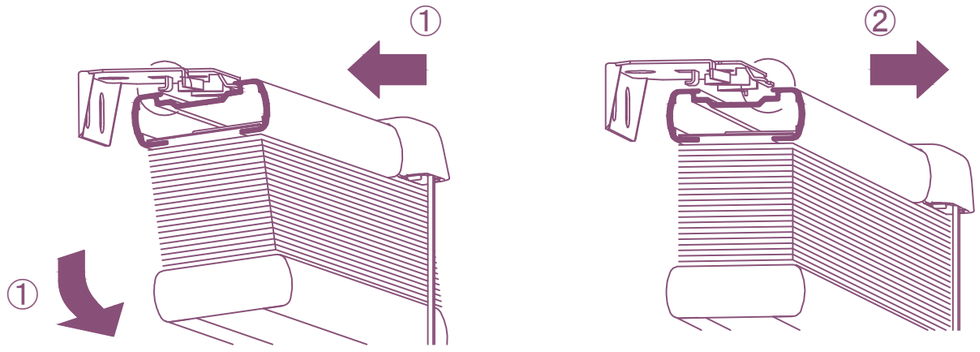

※図は断面イメージです。